FACYCA

DISEÑO Y SOLUCIONES DE ESPACIO

MAHATMA GANDHI 359, VILLA CRESPO | **www.facyca.com.ar**

DUETTO //

SISTEMA DE APERTURA VOLCABLE DESLIZANTE

Mecanismo: de apertura volcable, articulado mediante bisagra de seguridad. (Evita accidentes al manipular el mecanismo y rotura en la ropa de cama).

Lecho y Perímetro: metálico de alta resistencia conformado por caño de acero estructural.

Tres posiciones: SOFA, CAMA Y RELAX.

Cubre mecanismo: de asiento y respaldo.

Colchón: de poliéster súper soft, alta densidad de 28 kg/m3, de 15 cm de espesor, completamente desenfundable, permitiendo lavado doméstico.

Patas: a elección, metálicas, en formato cuadrado, rectangular o cilíndrico

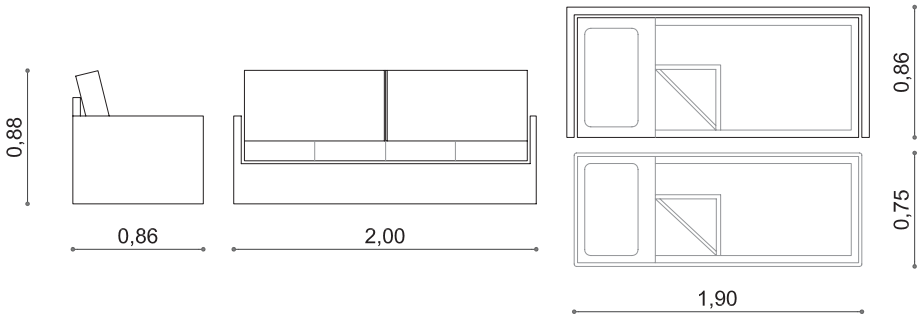
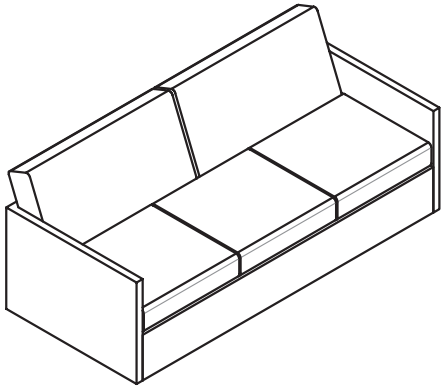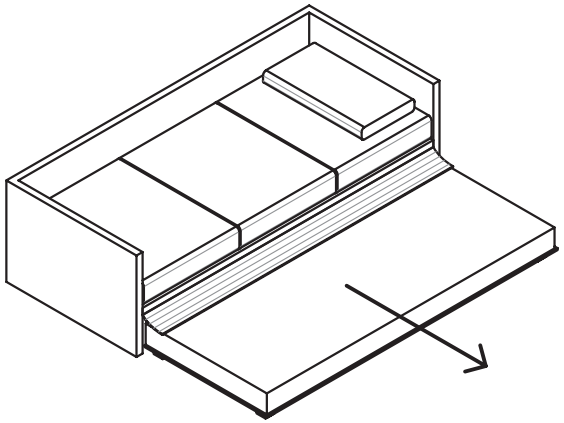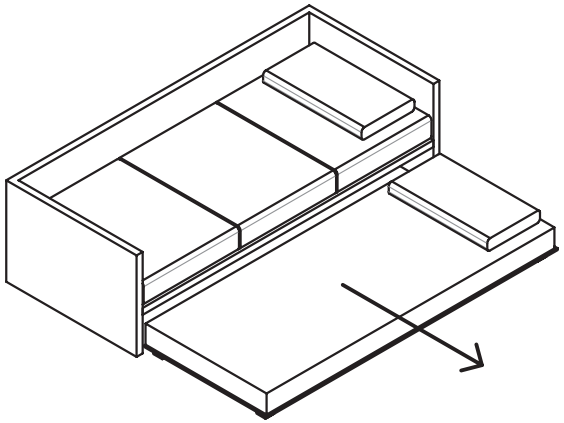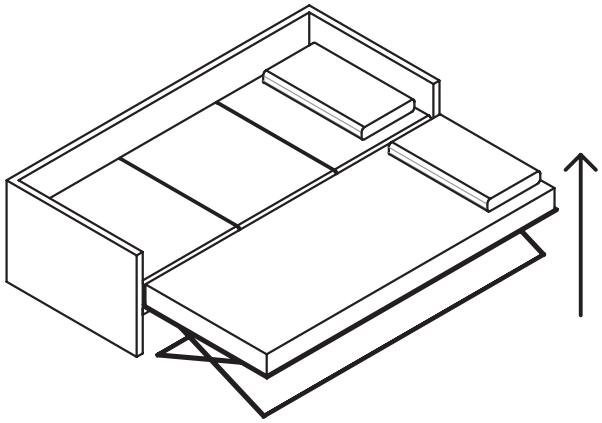
MOVIMIENTOS //